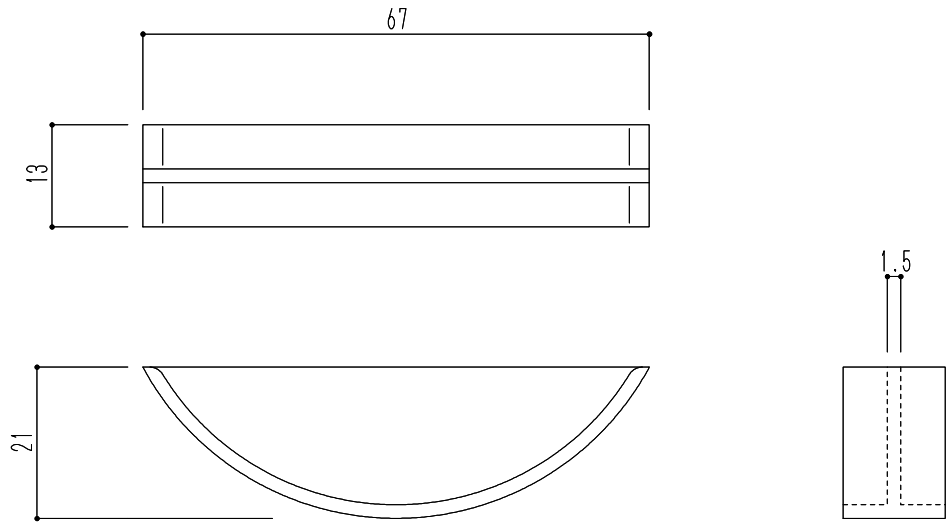

材質	適用パイプ
樹脂	SU-75特(75×80)

				図面名 WS-75　スリーブ用止水板	縮尺	1/1	神栄ホームクリエイト株式会社