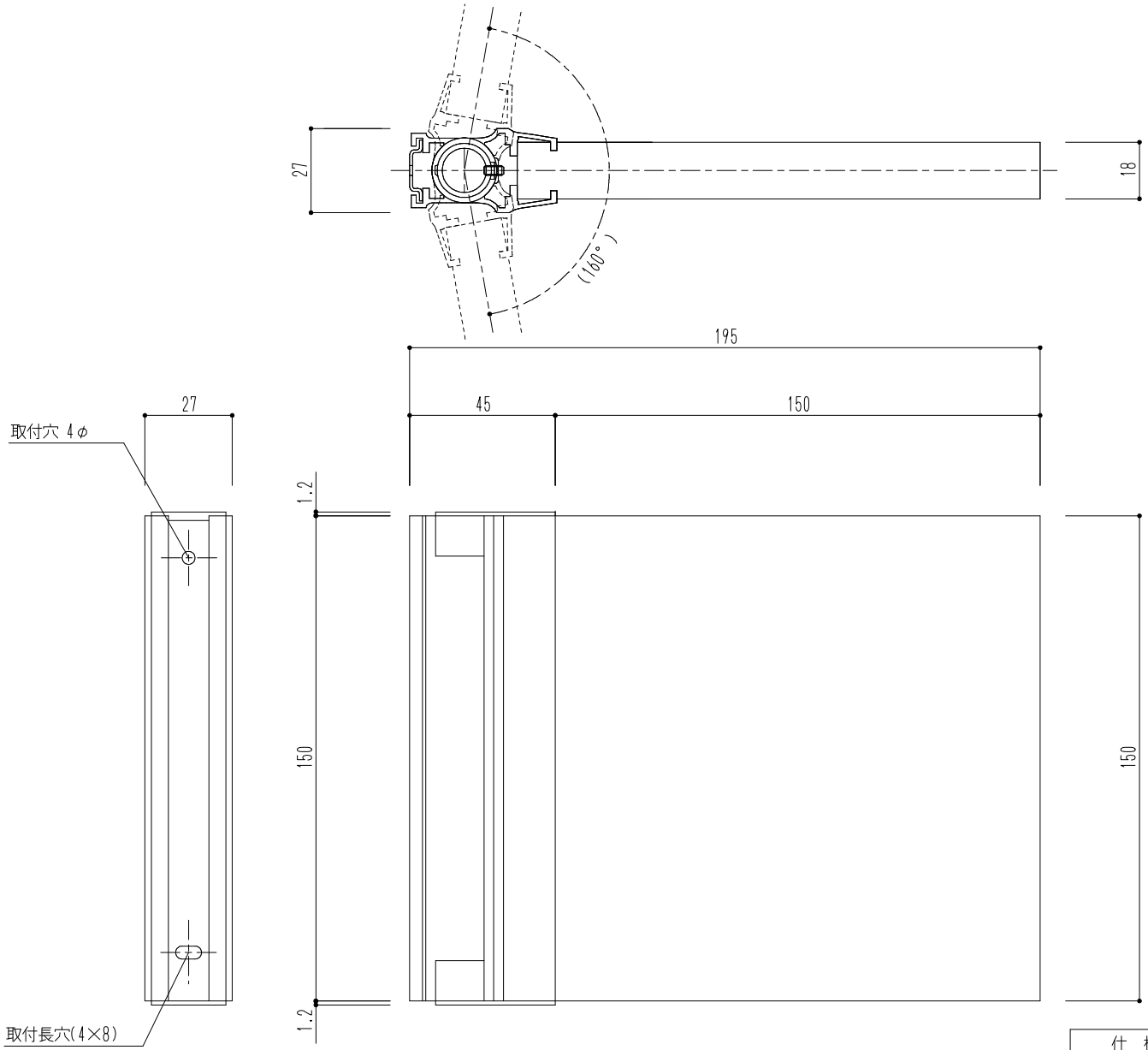

仕　様	材　質	仕　上
突出スイング型	本体：タモ材（化粧合板） 金具：アルミ型材	本体：クリア塗装 表示：UV印刷

※UV印刷は屋内専用です

				図面名 SK-WS-1SW　サイン（突出スイング型）	縮尺	1/2	神栄ホームクリエイト株式会社