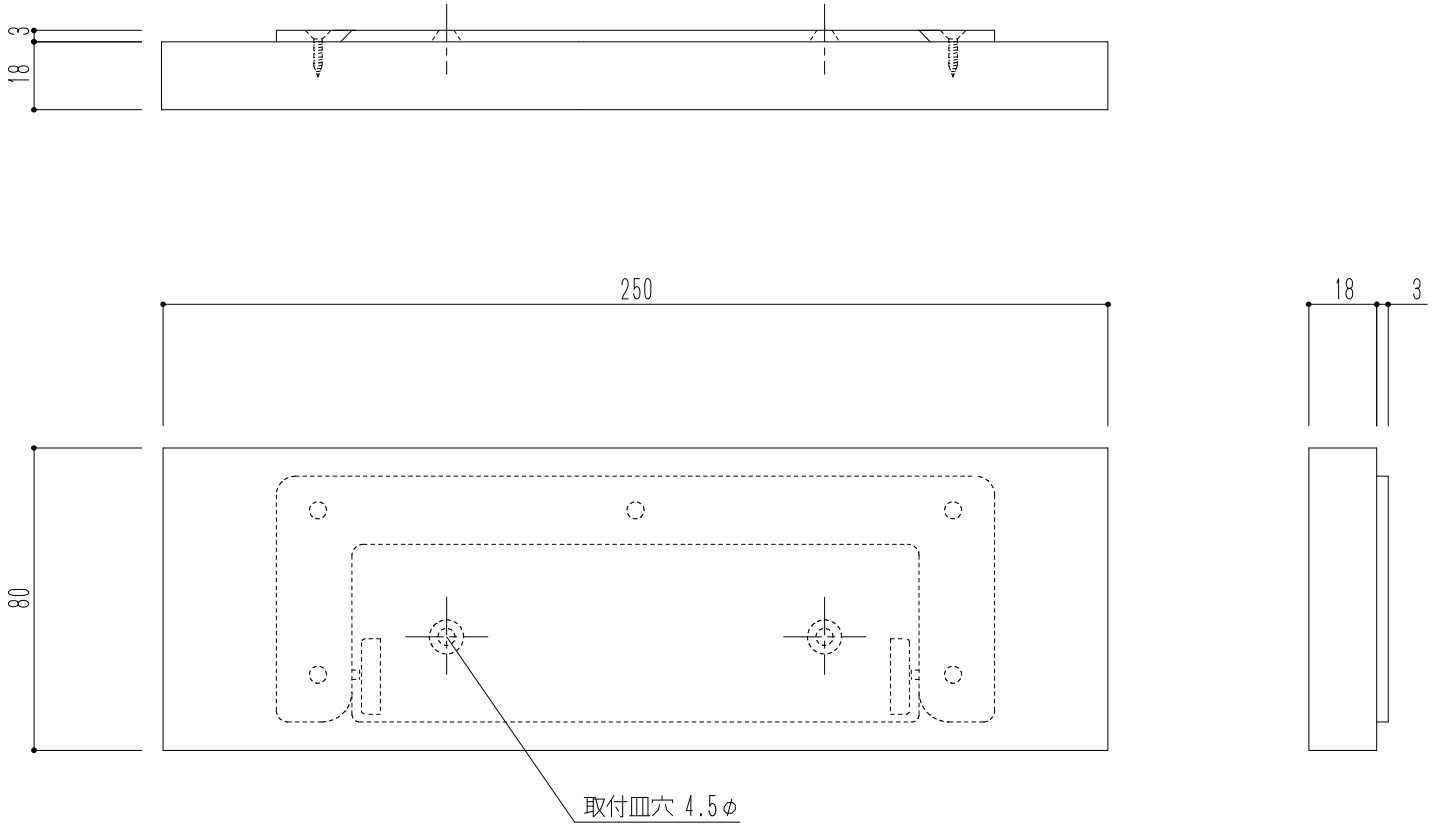

仕　様	材　質	仕　上
平付型	本体：タモ材（化粧合板） 取付板：ABS樹脂	本体：クリア塗装 表示：UV印刷(茶)

※UV印刷は屋内専用です

				図面名 SK-WN-1F　一般室名札（平付型）	縮尺	1/2	神栄ホームクリエイト株式会社