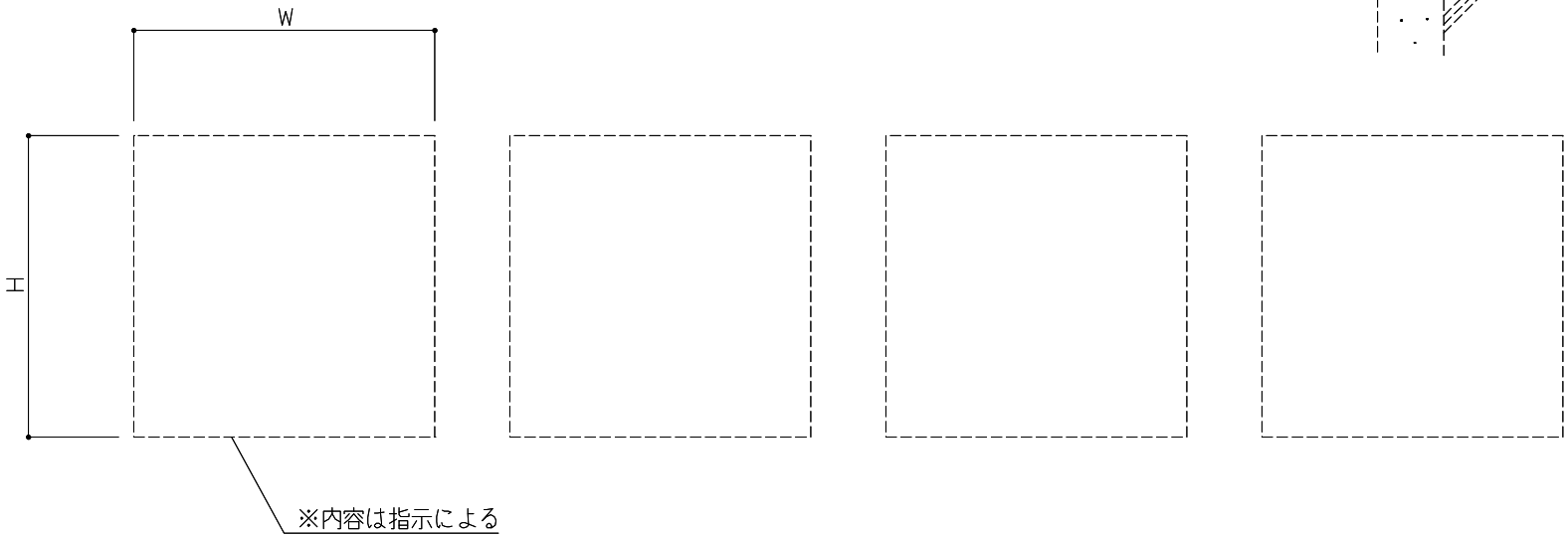

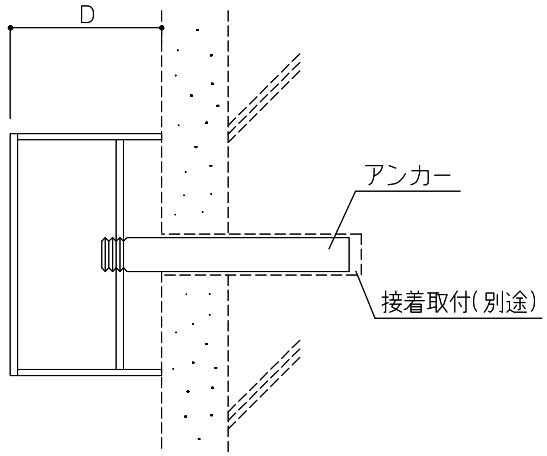

	商品記号	材　質	寸 法			仕　上
			H	W	D	
	SK-850-1H	真鍮製	150	150	15	ヘアライン又は磨き
	SK-850-2H		200	200	20	
	SK-850-3H		300	300	30	

				図面名 SK-850-1H/-2H/-3H　ボックス文字	縮尺	N.S		神栄ホームクリエイト株式会社