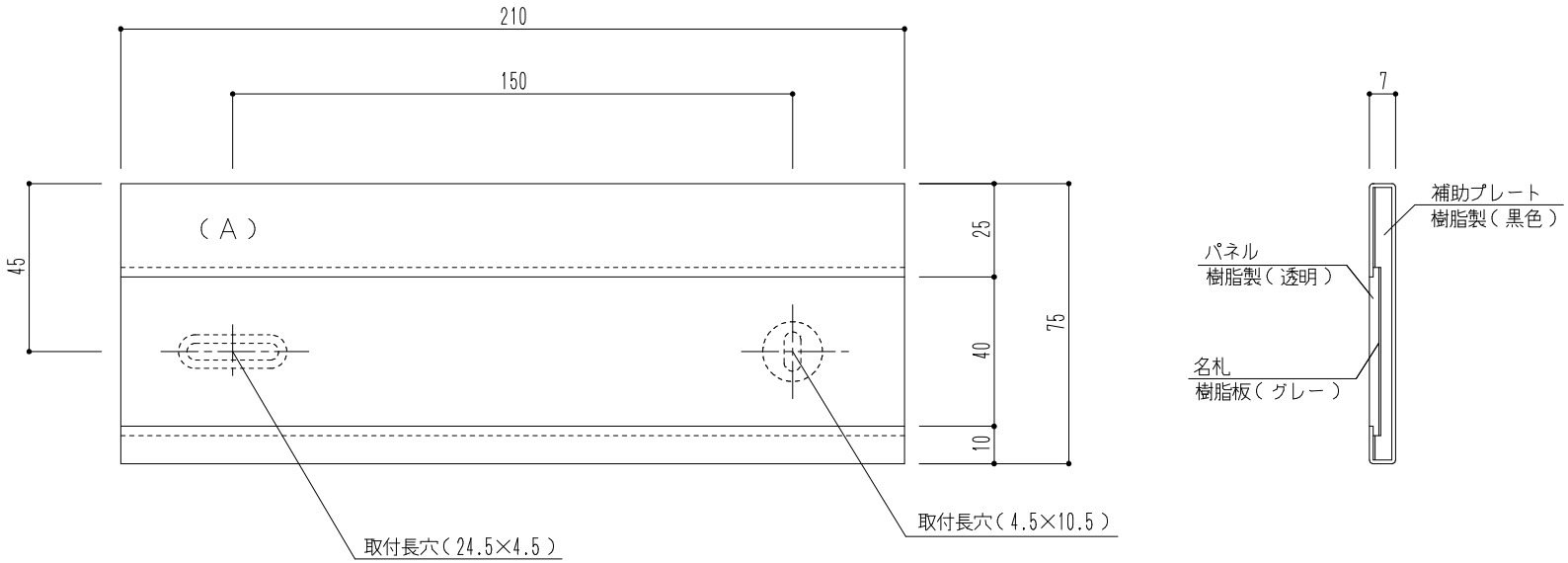

仕様（Ａ）	材質	仕上
戸番号：シート貼り	ステンレス(SUS304)	ヘアライン

				図面名 SK-602ST-1-HL　ステンレス室名札	縮尺	1/2	神栄ホームクリエイト株式会社