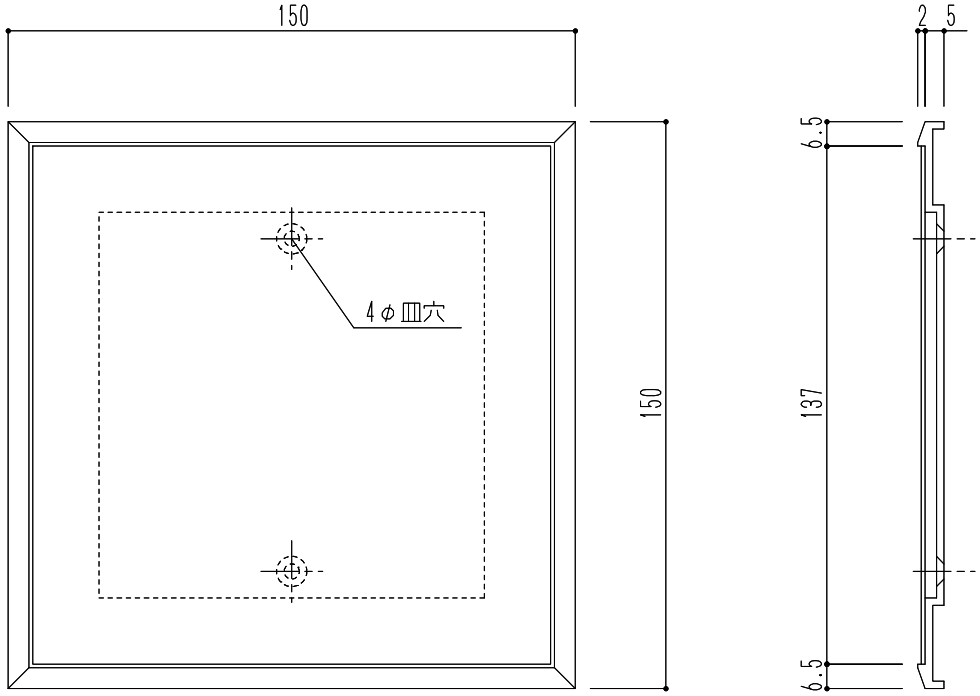

仕　様	材　質	仕　上	色
平付型	本体：ABS樹脂 標示板：アルミ 1.0mm	シート貼り	本体：黒 標示板：シルバー

				図面名 SK-215AS　サイン（平付型）	縮尺	1/2	神栄ホームクリエイト株式会社