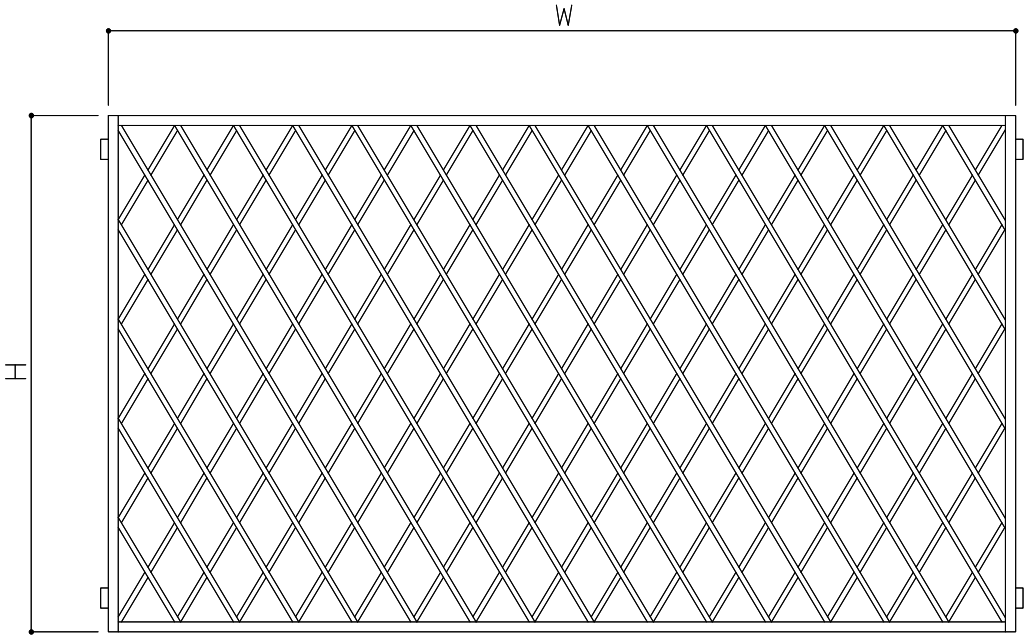

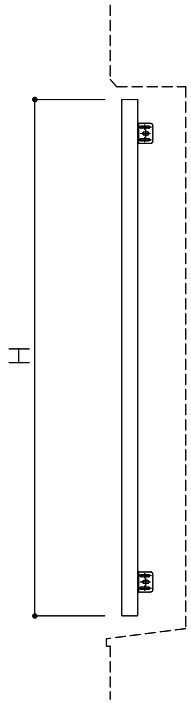

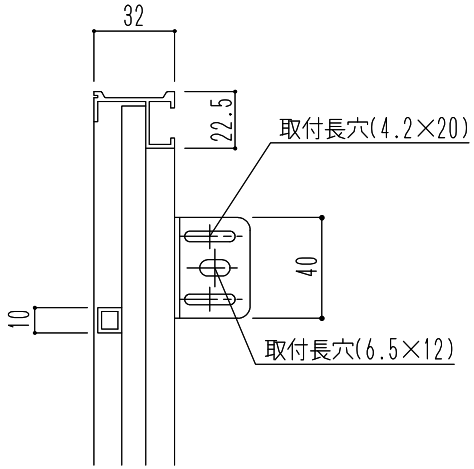

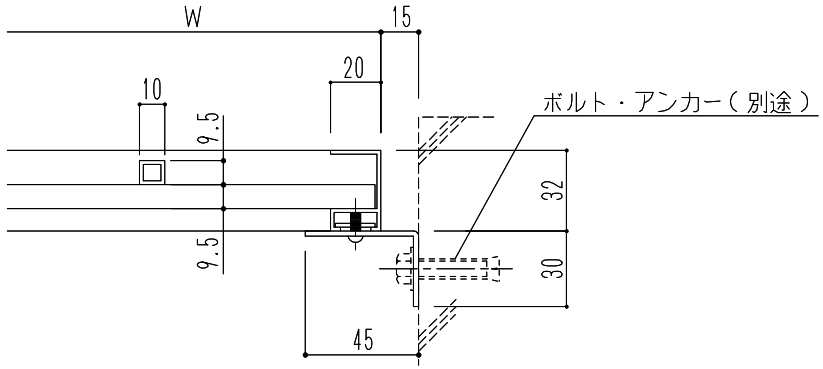

	商品記号	材質	寸法 H	寸法 W	仕上	色
	SK-2000-1025×1200	アルミ	1025	1200	アルマイト処理	シルバー又はブロンズ
	SK-2000-1025×1500			1500		
	SK-2000-1025×1800			1800		

				図面名 SK-2000-1025×1200/-1025×1500/-1025×1800 面格子(クロス型)	縮尺	1/15 N.S	神栄ホームクリエイト株式会社