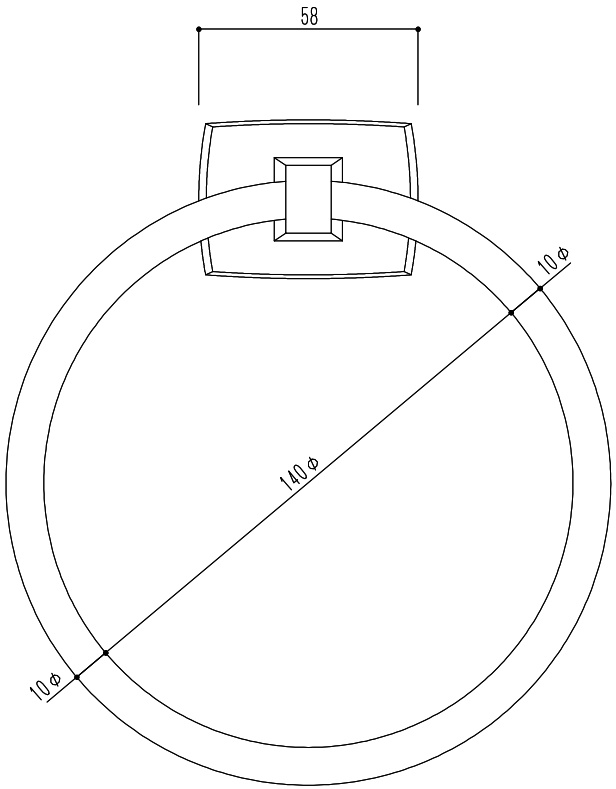

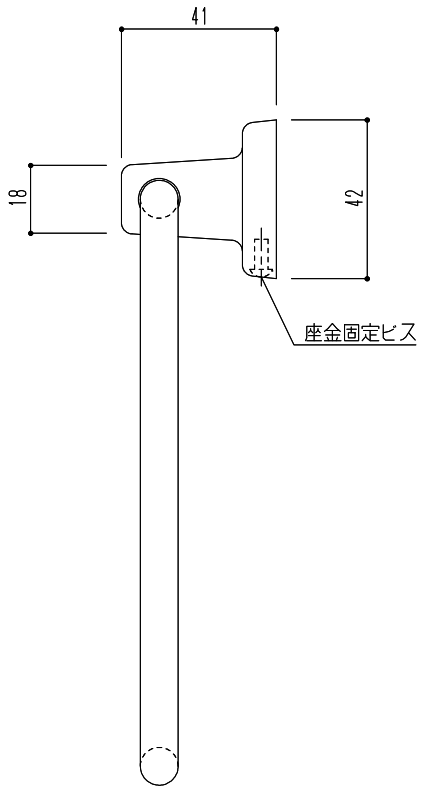

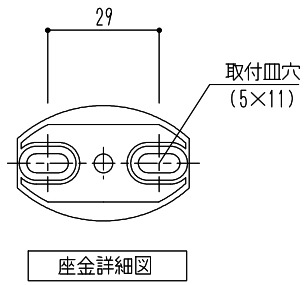

材　質	仕　上
パイプ部：ステンレス(SUS304) 10φ 受金具：亜鉛ダイカスト	受金具：クロームメッキ

				図面名 SK-TM-1　タオルリング	縮尺	1/2	神栄ホームクリエイト株式会社