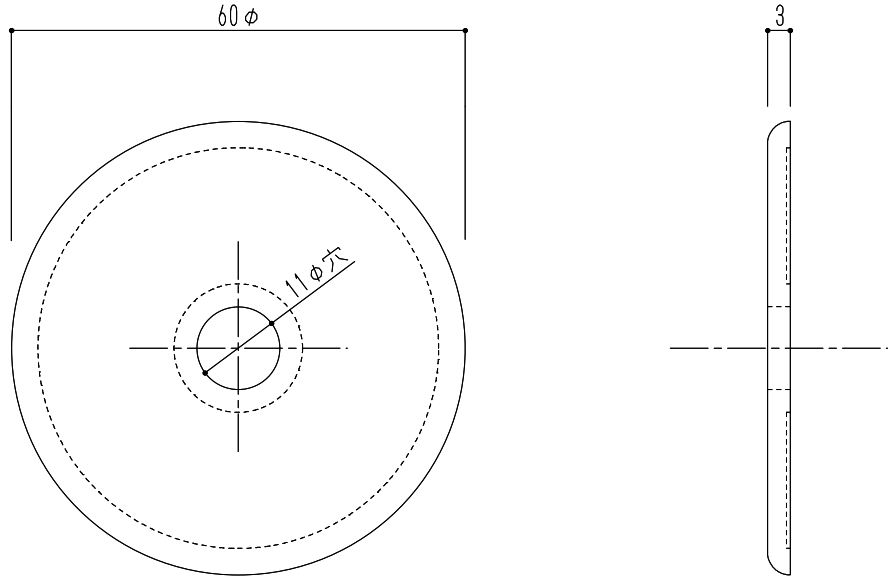

仕様	材質	色
丸型化粧プレート	ABS樹脂	シルバーホワイト

				図面名 SK-22-2　物干金物・クーラー用インサート付属品	縮尺	1/1	神栄ホームクリエイト株式会社