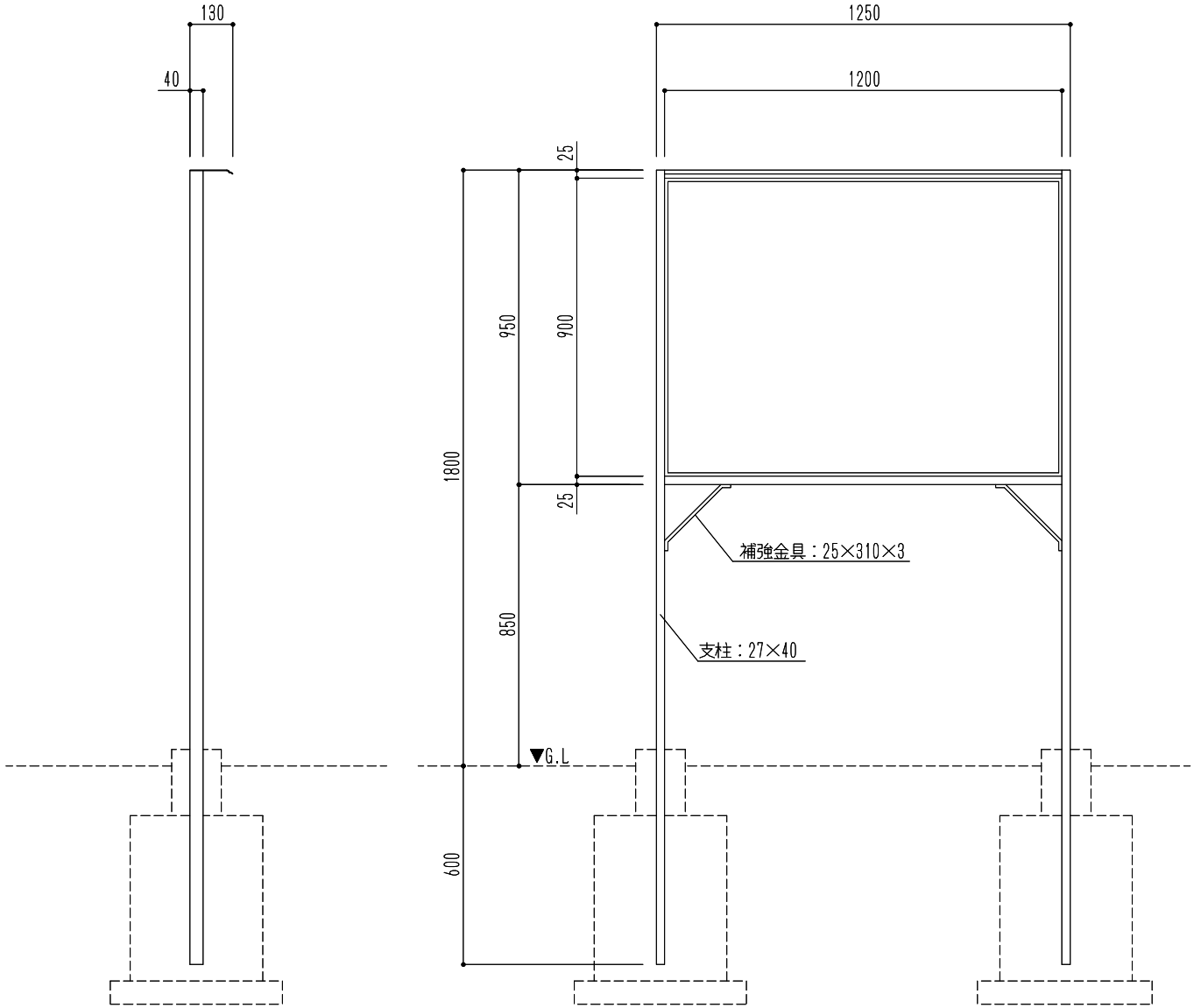

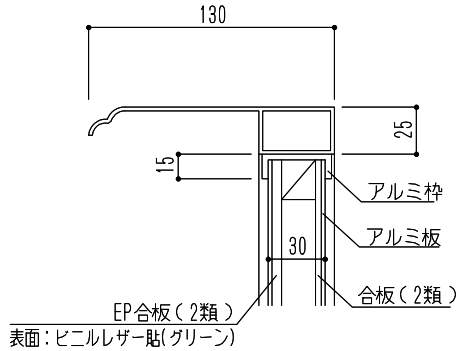

材　質	仕　上	色
本体：アルミ	表面：レザーグリーン 裏面：アルミ板	シルバー

				図面名 SK-6035-1　アルミ屋外掲示板（脚付型）	縮尺	1/20 N.S	神栄ホームクリエイト株式会社