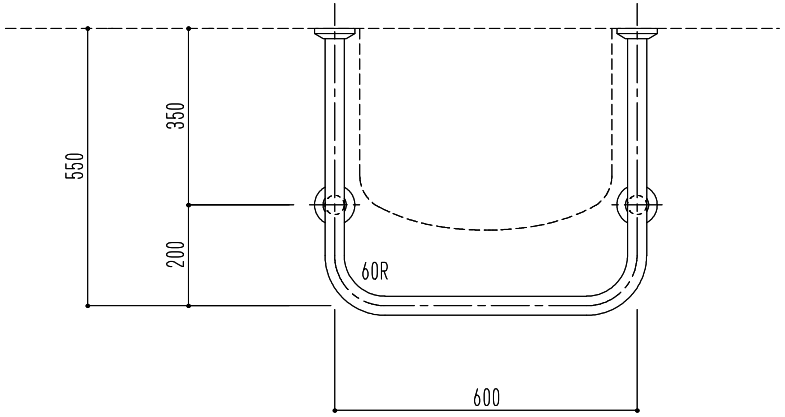

材質	仕上	外径
ｽﾃﾝﾚｽ(SUS304)2.0mm	ﾍｱﾗｲﾝ・ﾊﾞﾌ研磨	32φ/34φ/38φ

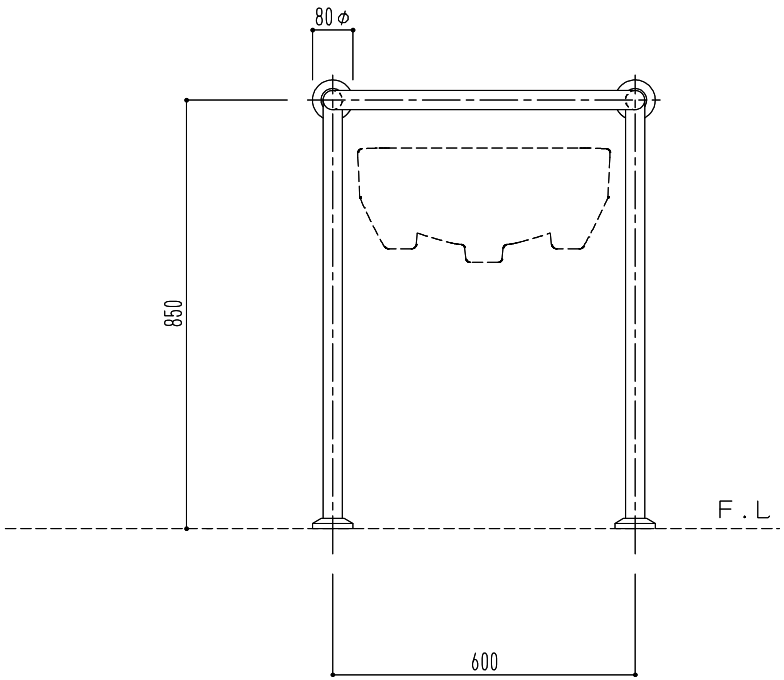

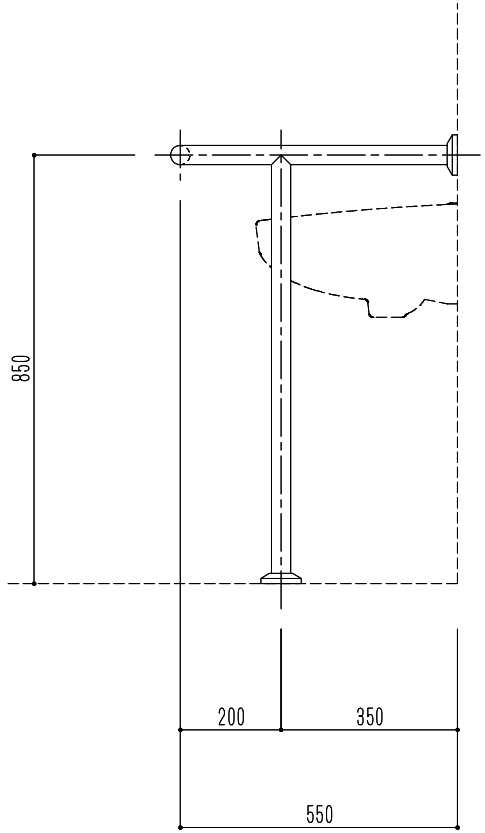

				図面名 SK-252S バリアフリー手摺(洗面・手洗器手摺)	縮尺	1/15		神栄ホームクリエイト株式会社